Tanques Tankplast

Tanque Bajito 250 L, 500 L, 1.000 L, 2.000 L

Tanque Cónico 250 L

Tanque Cónico 500 L

Tanque Cónico 1.000 L

Tanque Cónico 2.000 L

Tanques Tankplast

Económicos Higiénicos Colaminados

- Cara interior virgen aprobada por la Federacion de Drogas y Alimentos de Estados Unidos,FDA.
- Resistente a los rayos ultravioleta.
- Colores adicionales y screen bajo pedido.
- Tapa autoajustante.
- Evitan producción de algas y bacterias.
- Tanques con aforo en litros garantizado.
- Cumple con metodo de migración global para plásticos avalado por la ONAC (Universidad Nacional). NTC 5022 y NTC 4384 de fabricación para proceso de rotomoldeo.

TANQUES CÓNICOS

Litros	A	B	C	D	E
250	62	82	85	75	87
500	75	102	104	100	116
1000	94	129	129	123	144
2000	124	170	175	144	170

EN CM APROX

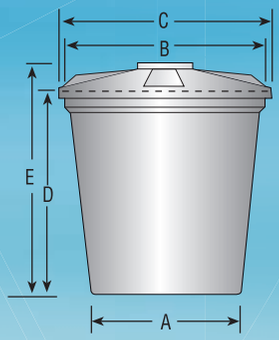

TANQUES BAJITOS

Litros	A	B	C	D	E
250	87	100	105	41	54
500	105	120	125	58	73
1000	130	147	155	77	95
2000	194	211	218	73	110

EN CM APROX

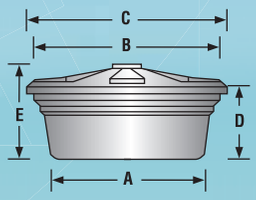

Instalación

Entrada 1/2" PVC
Salida 1" PVC
Rebose 1/2" PVC

Instalación acople de salida

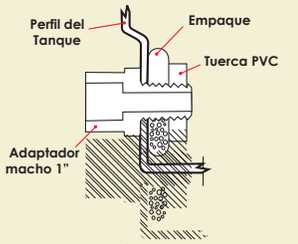

Instalación del flotador

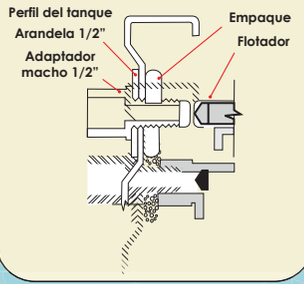

Para destapar
Sujete la tapa y el tanque. Gire la tapa y empújela hacia afuera.

Para tapar
Ajuste hacia abajo.

Certificado de Migración Global Tanques para Agua
CALIDAD CERTIFICADA
COLEMPAQUES
IESQ-056-18 ONAC

531-2222 / 326-4111 Bogotá / 018000 912 317 Línea gratuita
www.colempaques.com info@colempaques.com

RRez-Enero-28-2020 Pc

Tanque Agua Bajito Tankplast 250 L a 2 000 L

COLEMPAQUES

Linea

- Almacenamiento de agua potable

Higienicos

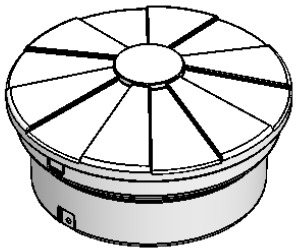

- Colaminados. Capa interior virgen, recomendada para alimentos. Aprobada por la F.D.A.
- Cumple con metodo de migración global para plásticos avalados por la ONAC (Universidad Nacional). NTC 5022 y NTC 4384 de fabricación para proceso de rotomoldeo.
- Cumple con los requisitos técnicos expedidos por la resolución 0501 de 2017 del Ministerio de vivienda, ciudad y territorio.
- Evitan la producción de algas y bacterias debido a su color negro.
- Tanques de ultralarga vida.
- Tanques con aforo en litros garantizados.

Funcionales

- De fácil manejo para su instalación, transporte y almacenamiento.
- Con aletas que permiten que la tapa permanezca fija.
- Con aditivo U.V. que bloquea los rayos ultravioletas haciendolos resistentes a la intemperie.
- Vida útil 25 años o más.
- Los productos deben usarse en condiciones normales de presión atmosférica.

Especificaciones técnicas.

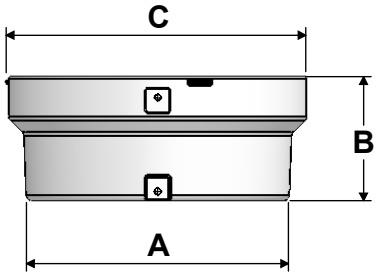

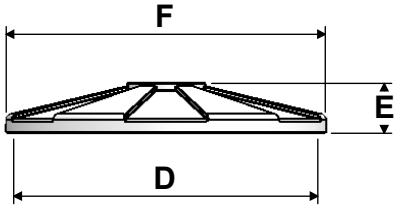

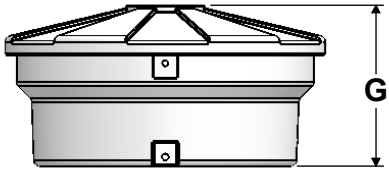

Dimensiones en centímetros

Producto	A	B	C	D	E	F	G
250 L	87±1	41±1	101±0,5	100±0,5	17±1	105±1	54±1
500 L	105±1	58±1	121±0,5	120±0,5	20±1	125±1	74±1
1 000 L	130±1	77±1	148±0,5	147±1	22±1	155±1	95±1
2 000 L	194±1	73±1	211±0,5	211±1	42±1	218±1	110±1

Producto	Apilado para almacenar	Apilado para transportar
250 L	12 unidades vertical	13 unidades vertical
500 L	10 unidades vertical	10 unidades vertical
1 000 L	8 unidades vertical	8 unidades vertical
2 000 L	6 unidades vertical	18 unidades horizontal

Especificaciones de Instalación.

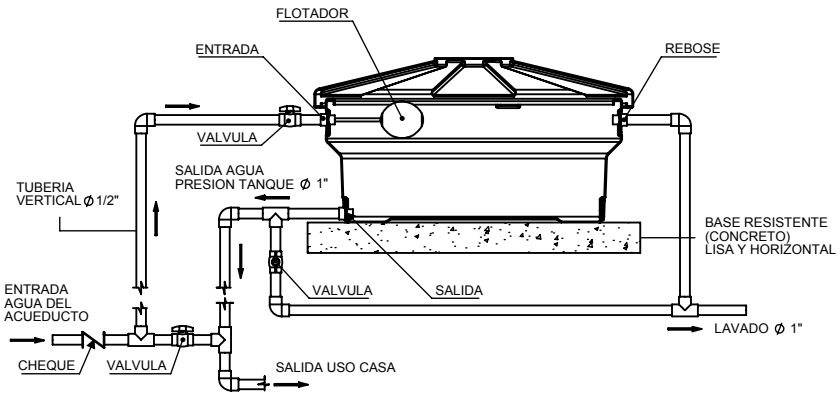

Errores de instalación

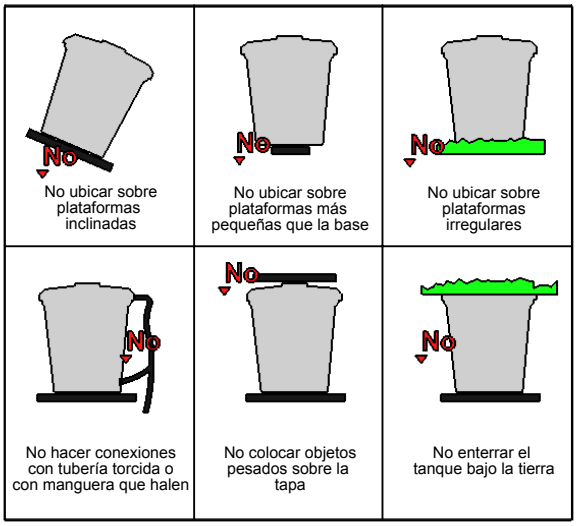

Accesorios.

PROVEEDOR CERTIFICADO EN ACCESORIOS SCH 40 DE PVC PARA TUBERÍA DE AGUA A PRESIÓN.

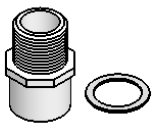

Adaptador macho PVC 1/2" empaque de caucho de 1/2" por dentro (ENTRADA).

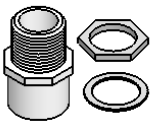

Adaptador macho PVC 1" con empaque de caucho de 1" por fuera y tuerca de 1" por dentro (SALIDA).

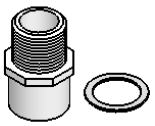

Adaptador macho PVC 1/2" con empaque de caucho de 1/2" por fuera (REBOSE).

Recomendaciones para el transporte y montaje.

Para descargar del camion se debe bajar evitando golpes contra el piso.
En el transporte e instalación no se debe colocar peso sobre el.
Para desplazamientos del producto en campo llevelo en carretilla . No rodar el producto.

Mantenimiento.

Para realizar el mantenimiento use elementos de proteccion personal como Gafas, guantes de caucho.
Use paño absorbente o cepillo cerda suave para limpiar las superficies del tanque.

El mantenimiento del tanque se debe efectuar por lo menos 2 veces al año. Primero se recomienda consumir el agua del tanque, lo cual se logra cerrando la válvula general de entrada de agua al domicilio. Una vez consumida el agua del tanque, se cierra la válvula de entrada de agua al tanque y se desmonta el tanque, llevándolo a un lugar plano y seguro para su manipulación. Con Hipoclorito de sodio diluido en agua (1 Parte de Hipoclorito de sodio por 10 partes de agua) y un trapo se limpia las paredes interiores del tanque. No se debe realizar la limpieza con abrasivos que puedan dañar las paredes del tanque. Se enjuaga el tanque con agua hasta que el olor del Hipoclorito de sodio desaparezca. Se vuelve a montar el tanque y se abre la válvula de entrada de agua al tanque. Mientras el tanque se llena, se recomienda abrir la llave de la cocina con la finalidad de verificar que no exista ninguna fuga de agua en las conexiones del tanque y de dejar correr impurezas que se puedan haber infiltrado en las tuberías. En el caso que detecte alguna fuga, se recomienda se contacte con un instalador capacitado.

Tanque Tank Plast Cónico de 250 L a 1 000 L

COLEMPAQUES

Linea
- Almacenamiento de agua potable

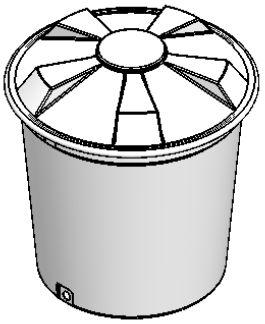

Higienicos
- Colaminados. Capa interior virgen, recomendada para alimentos. Aprobada por la F.D.A.
- Cumple con metodo de migración global para plásticos avalados por la ONAC (Universidad Nacional). NTC 5022 y NTC 4384 de fabricación para proceso de rotomoldeo.
- Cumple con los requisitos técnicos expedidos por la resolución 0501 de 2017 del Ministerio de vivienda, ciudad y territorio.
- Evitan la producción de algas y bacterias debido a su color negro.
- Tanques de ultralarga vida.
- Tanques con aforo en litros garantizados.

Funcionales
- De fácil manejo para su instalación, transporte y almacenamiento.
- Con aletas que permiten que la tapa permanezca fija.
- Con aditivo U.V. que bloquea los rayos ultravioletas haciendolos resistentes a la intemperie.
- Vida útil 25 años o más.
- Los productos deben usarse en condiciones normales de presión atmosférica.

Especificaciones técnicas.

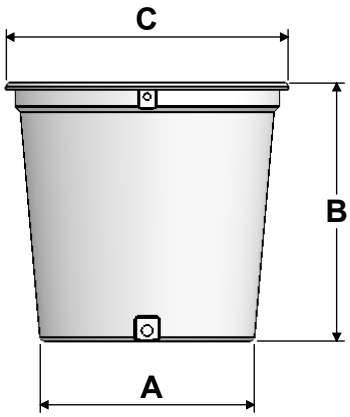

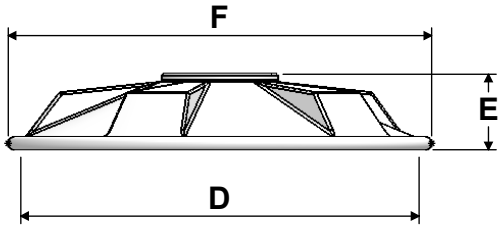

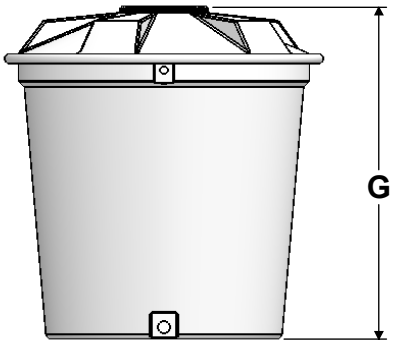

Dimensiones en centímetros

Producto	A	B	C	D	E	F	G
250 L	62±0,5	75±1	82±0,5	81±1	15±0,5	85±0,5	87±1
500 L	74±0,5	100±1	102±0,5	101±1	20±0,5	104±0,5	116±1
1 000 L	93±0,5	123±1	129±0,5	127±1	22±0,5	129±0,5	144±1

Producto	Apilado para almacenar	Apilado para transportar
250 L	12 unidades vertical	25 unidades vertical
500 L	15 unidades vertical	20 unidades vertical
1 000 L	10 unidades vertical	15 unidades vertical

Especificaciones de Instalación.

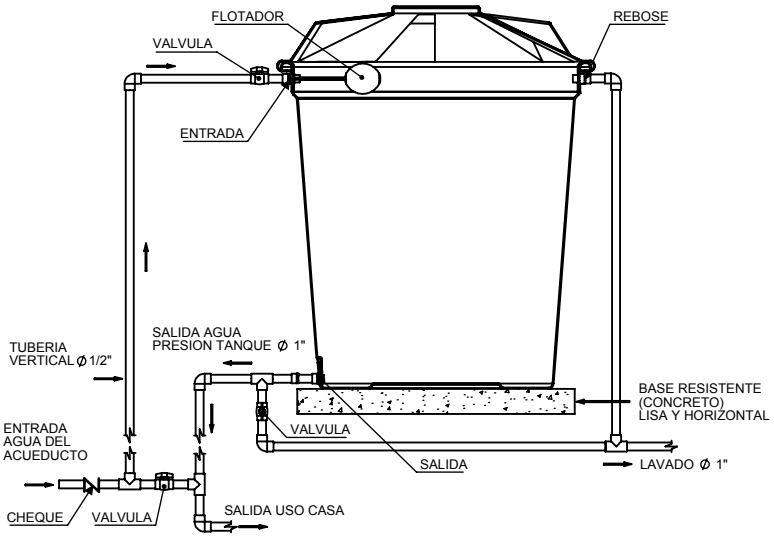

Errores de instalación

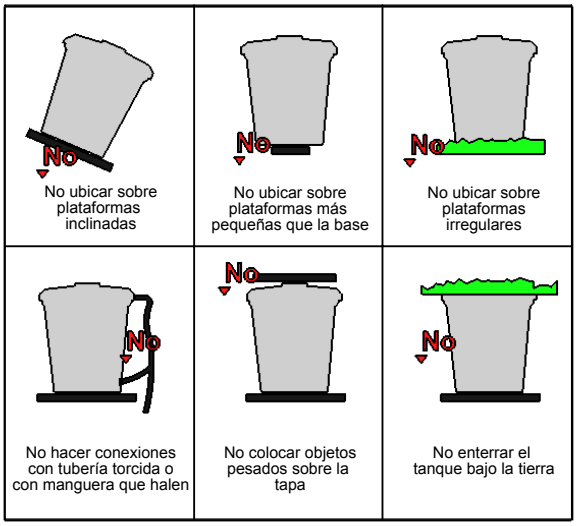

Accesorios.

PROVEEDOR CERTIFICADO EN ACCESORIOS SCH 40 DE PVC PARA TUBERÍA DE AGUA A PRESIÓN.

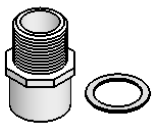

Adaptador macho PVC 1/2" empaque de caucho de 1/2" por dentro (ENTRADA).

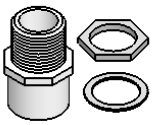

Adaptador macho PVC 1" con empaque de caucho de 1" por fuera y tuerca de 1" por dentro (SALIDA).

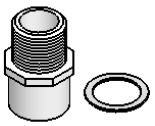

Adaptador macho PVC 1/2" con empaque de caucho de 1/2" por fuera (REBOSE).

Recomendaciones para el transporte y montaje.

Para descargar del camion se debe bajar evitando golpes contra el piso.
En el transporte e instalación no se debe colocar peso sobre el.
Para desplazamientos del producto en campo llevelo en carretilla . No rodar el producto.

Mantenimiento.

Para realizar el mantenimiento use elementos de proteccion personal como Gafas, guantes de caucho.
Use paño absorbente o cepillo cerda suave para limpiar las superficies del tanque.

El mantenimiento del tanque se debe efectuar por lo menos 2 veces al año. Primero se recomienda consumir el agua del tanque, lo cual se logra cerrando la válvula general de entrada de agua al domicilio. Una vez consumida el agua del tanque, se cierra la válvula de entrada de agua al tanque y se desmonta el tanque, llevándolo a un lugar plano y seguro para su manipulación. Con Hipoclorito de sodio diluido en agua (1 Parte de Hipoclorito de sodio por 10 partes de agua) y un trapo se limpia las paredes interiores del tanque. No se debe realizar la limpieza con abrasivos que puedan dañar las paredes del tanque. Se enjuaga el tanque con agua hasta que el olor del Hipoclorito de sodio desaparezca. Se vuelve a montar el tanque y se abre la válvula de entrada de agua al tanque. Mientras el tanque se llena, se recomienda abrir la llave de la cocina con la finalidad de verificar que no exista ninguna fuga de agua en las conexiones del tanque y de dejar correr impurezas que se puedan haber infiltrado en las tuberías. En el caso que detecte alguna fuga, se recomienda se contacte con un instalador capacitado.

Tanque Tank Plast Cónico de 2 000 L

COLEMPAQUES

Linea
- Almacenamiento de agua potable

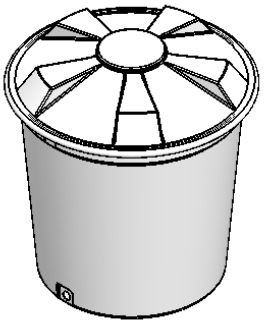

Higienicos
- Colaminados. Capa interior virgen, recomendada para alimentos. Aprobada por la F.D.A.
- Cumple con metodo de migración global para plásticos avalados por la ONAC (Universidad Nacional). NTC 5022 y NTC 4384 de fabricación para proceso de rotomoldeo.
- Cumple con los requisitos técnicos expedidos por la resolución 0501 de 2017 del Ministerio de vivienda, ciudad y territorio.
- Evitan la producción de algas y bacterias debido a su color negro.
- Tanques de ultralarga vida.
- Tanques con aforo en litros garantizados.

Funcionales
- De fácil manejo para su instalación, transporte y almacenamiento.
- Con aletas que permiten que la tapa permanezca fija.
- Con aditivo U.V. que bloquea los rayos ultravioletas haciendolos resistentes a la intemperie.
- Vida útil 25 años o más.
- Los productos deben usarse en condiciones normales de presión atmosférica.

Especificaciones técnicas.

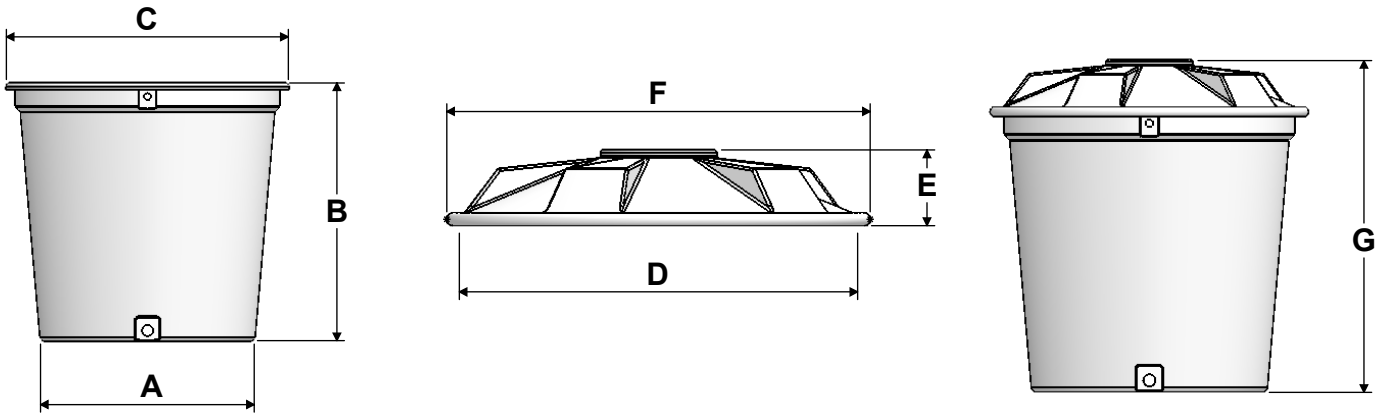

Dimensiones en centímetros

Producto	A	B	C	D	E	F	G
2 000 L	124±1	144±1	170±0,5	170±0,5	20±1	175±1	170±1

Producto	Apilado para almacenar	Apilado para transportar
2 000 L	4 unidades vertical	10 unidades vertical

Especificaciones de Instalación.

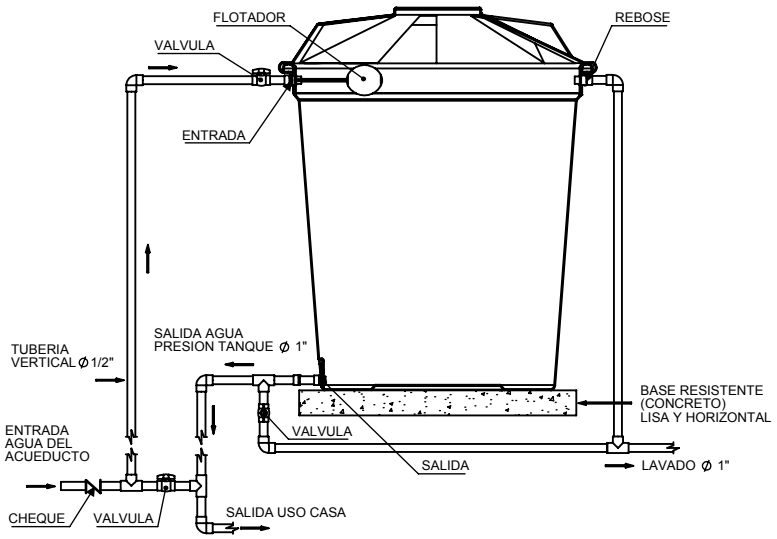

Errores de instalación

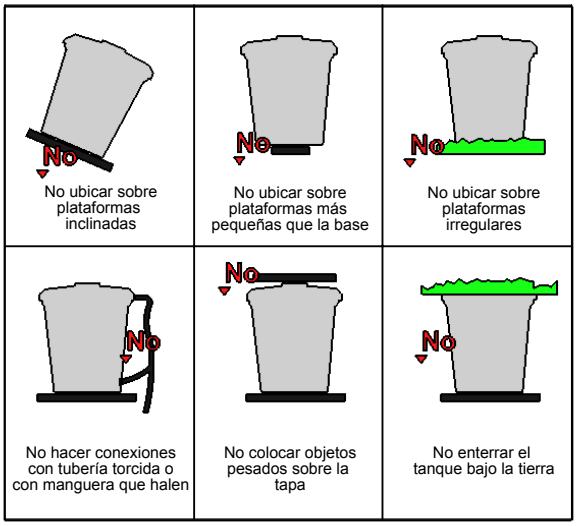

Accesorios.

PROVEEDOR CERTIFICADO EN ACCESORIOS SCH 40 DE PVC PARA TUBERÍA DE AGUA A PRESIÓN.

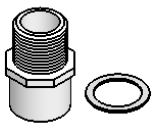

Adaptador macho PVC 1/2" empaque de caucho de 1/2" por dentro (ENTRADA).

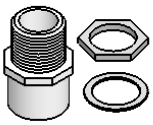

Adaptador macho PVC 1" con empaque de caucho de 1" por fuera y tuerca de 1" por dentro (SALIDA).

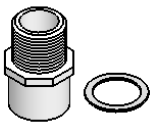

Adaptador macho PVC 1" con empaque de caucho de 1" por fuera (REBOSE).

Recomendaciones para el transporte y montaje.

Para descargar del camion se debe bajar evitando golpes contra el piso.
En el transporte e instalación no se debe colocar peso sobre el.
Para desplazamientos del producto en campo llevelo en carretilla . No rodar el producto.

Mantenimiento.

Para realizar el mantenimiento use elementos de proteccion personal como Gafas, guantes de caucho.
Use paño absorbente o cepillo cerda suave para limpiar las superficies del tanque.

El mantenimiento del tanque se debe efectuar por lo menos 2 veces al año. Primero se recomienda consumir el agua del tanque, lo cual se logra cerrando la válvula general de entrada de agua al domicilio. Una vez consumida el agua del tanque, se cierra la válvula de entrada de agua al tanque y se desmonta el tanque, llevándolo a un lugar plano y seguro para su manipulación. Con Hipoclorito de sodio diluido en agua (1 Parte de Hipoclorito de sodio por 10 partes de agua) y un trapo se limpia las paredes interiores del tanque. No se debe realizar la limpieza con abrasivos que puedan dañar las paredes del tanque. Se enjuaga el tanque con agua hasta que el olor del Hipoclorito de sodio desaparezca. Se vuelve a montar el tanque y se abre la válvula de entrada de agua al tanque. Mientras el tanque se llena, se recomienda abrir la llave de la cocina con la finalidad de verificar que no exista ninguna fuga de agua en las conexiones del tanque y de dejar correr impurezas que se puedan haber infiltrado en las tuberías. En el caso que detecte alguna fuga, se recomienda se contacte con un instalador capacitado.